Elektronischer Zylinder ZL

Ausschreibungstext:
Programmierbarer mechatronischer Zylinder zum Einbau in Türen mit PZ-Einsteckschloss. Betätigung durch Einschub elektronischer Chip-Schlüssel. Mit Komfortverriegelung und Wahlmodus „Dauer-Auf“.

Außensystem mit Außendrehknauf und Langrosette mit integriertem Schlüsselleser. Achse mit Profilzylinder-Adapter. Stufenlose Türstärkenanpassung bei der Montage durch Ablängen der Achse möglich. Innensystem mit Langrosette und Drehknauf.

Verwaltet 255 Chip-Schlüssel. Programmierbar per Programmierschlüssel und/oder PELT und/oder PC-Software mit Transfergerät.

Beliebige Chip-Schlüssel können gültig gemacht oder auch wieder gelöscht werden. Damit können große Schließanlagen aufgebaut und bei geändertem Bedarf jederzeit angepasst werden.

Energieversorgung durch Lithium-Langzeit-Batterie.
Material: Zinkdruckguss mit verschiedenen Finish-Varianten.
Ausführungen:
Schloss links oder Schloss rechts

Stufenlose Türstärkenanpassung:
einfache Nachrüstung an Türen mit PZ-Einsteckschloss. Im Auslieferungszustand hat der Zylinder eine überlange Achse. Diese wird bei der Montage durch Ablängen stufenlos an die jeweilige Türblattstärke angepasst. Alternativ kann der Zylinder passend zur Türstärke bestellt werden.

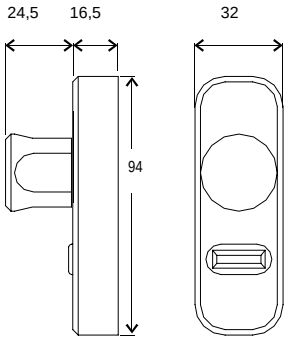

Zylinder ZL aussen

Entriegeln / Öffnen:
Nach Einschub eines gültigen Chip-Schlüssels wird der äußere Drehknauf für 6 s entsperrt: während dieser Zeit kann entriegelt und geöffnet werden.

Mögliche Berechtigungen sind:
Chip-Schlüssel

SECCOR Chip-Schlüssel sind
- Unikate
- Wendeschlüssel
- Kryptologisch gesichert gegen Auslesen und Kopieren

Wahlmodus „Dauer-Auf“
Anschaltung durch Chip-Schlüssel mit optional programmierbarer Zusatz-Permanent-Funktion. Abschaltung durch jeden gültigen Schlüssel.

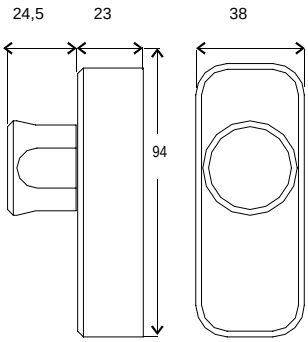

Zylinder ZL innen

Riegelbetätigung von innen:
Durch Eindrücken des Innendrehknopfs wird der Zylinder aktiviert und für 6 s entsperrt. Während dieser Zeit kann auf der Türinnenseite entriegelt werden. Verriegeln ist auf der Türinnenseite immer möglich.

Verriegeln von außen:
Bequeme Komfort-Verriegelung.
Kein Schlüsseleinschub nötig.

Programmierung:
wahlweise durch Programmierschlüssel und/oder PELT und/oder PC-Software + Transfergerät. Pro Zylinder können bis zu 255 unterschiedliche Schlüssel gültig gemacht werden. Somit können sehr große Schließanlagen beliebig aufgebaut und jederzeit an sich ändernden Bedarf angepasst werden. Schlüssel dürfen ohne jede Begrenzung in mehreren Schließanlagen gleichzeitig gültig gemacht werden.

Batterien:
4 x Lithium-Langzeit-Batterie CR 1/3 N, 3 V, 170 mAh
10 Jahre Lebensdauer oder 40.000 Öffnungen

Selbstüberwachung des Spannungspegels mit Warnautomatik

Optionale Ausstattungen:

- **Version ZL-P**
  Mit Zeitzonen und Protokoll der letzten 500 Ereignisse
- **Version ZL-E**
  SCHARF-/UNSCHARF-Schaltung von Einbruchmeldeanlagen