VMC-17LCD-PT
17" TFT/LCD-Farbmonitor, 1280x1024Pixels
mit Standfuß, silberfarbene Frontblende

Art-Nr. 90399

Hauptmerkmale

- **17"(44cm) Bildschirmdiagonale**
- **Automatische PAL/NTSC/Secam-Umschaltung**
- **Mehrsprachige Bildschirm-Menüs**
- **Auflösung: 1280x1024 Pixels**
- **FBAS-, S-Video-, VGA-, Tuner- und Audioeingänge**
- **Eingebaute Lautsprecher**
- **Integrierter Tischfuß**
- **Spannungsversorgung: 12VDC / 230VAC**
- **Robustes Metallgehäuse**
- **Vielfältige Einsatzmöglichkeiten**
- **Option: Wandmontagehalterung**

Spezifikationen

Videonorm	PAL/NTSC/SECAM (Automatische Erkennung)
Display-Element	Color TFT/LCD
Bildschirmdiagonale	17" (44cm)
Auflösung	1280x1024 Pixels max.
Pixel Fehlerklasse	Klasse II
Farbstufen	16,7Mio
Kontrastverhältnis typ.	350:1
Helligkeit typ.	250cd/m2 typ.
Betrachtungswinkel L/R/U/O typ.	75°/75°/60°/65°
Frequenzbereich (H)	31,5 ~ 80kHz
Frequenzbereich (V)	56 ~ 75Hz
Videobandbreite	Max. 162MHz
Reaktionszeit	25ms (tr: 5 / td: 20)
Eingangssignale	FBAS, S-VHS, RGB (umschaltbar), Audio
PC-Schnittstelle	VESA-Standard: VGA bis XGA (75Hz), AppleMac, 15-pol. D-Sub
Videoeingänge	1Vss (F)BAS, 75Ohm, Cinch; Y/C: Y= 0,7Vss, C= 0,3Vss, 75Ohm, 4-pol. Mini-DIN

© Copyright VIDEOR TECHNICAL E. Hartig GmbH, 06.11.2004 - Technische Änderungen vorbehalten

VMC-17LCD-PT

(Fortsetzung Spezifikationen)

Audioeingang	1x Stereo-Eingang (3,5mm Klinkenbuchse)
Audioausgang	1x Stereo-Ausgang; 1x Stereo-Kopfhörer (3,5mm Klinkenbuchsen)
Lautsprecher	2x 2W
Externe Einstellungen	Menüsteuerung, Ein/Aus
Menüsprachen	Deutsch, Englisch, Französisch, Spanisch, Italienisch
Fernbedienung	IR-Fernbedienung im Lieferumfang enthalten
Betriebsspannung	12VDC +/-5% (Netzgerät 100 bis 240VAC, 50/60Hz ist im Lieferumfang enthalten)
Leistungsaufnahme	48W (DPS-Modus: <4W)
Temperaturbereich	0°C bis +50°C
Gehäuse	Metall
Farbe	Silbergraue Blende
Abmessungen (HxBxT)	Siehe Maßzeichnung
Befestigung	VESA Standard (4x Gewinde M4, 100x100mm)
Gewicht	6,38kg
Lieferumfang	Netzgerät 100-240V/12VDC mit Netzkabel, 1x Videoanschlusskabel, 2x Audiokabel, 1x VGA-Kabel, Installations-Diskette, IR-Fernbedienung, Mehrsprachige Bedienanleitung
Option	Wand- und Deckenhalterungen

Zubehör

90394 / VMC-LCD/WCMB-1	Wand-/Deckenhalterung für LCD-Monitore
90433 / VMC-LCD/WMB-2	Wandhalterung für LCD-Monitore
90426 / VMC-LCD/WMB-1	Wandhalterung für VMC-15/17LCD-PT und -D
90436 / NTVA-PM100	TV-Tuner Adapter PAL/Secam für TFT

Produktinformationen

*) Netzgerät 100 bis 240VAC, 50/60Hz im Lieferumfang enthalten

© Copyright VIDEOR TECHNICAL E. Hartig GmbH, 06.11.2004 - Technische Änderungen vorbehalten

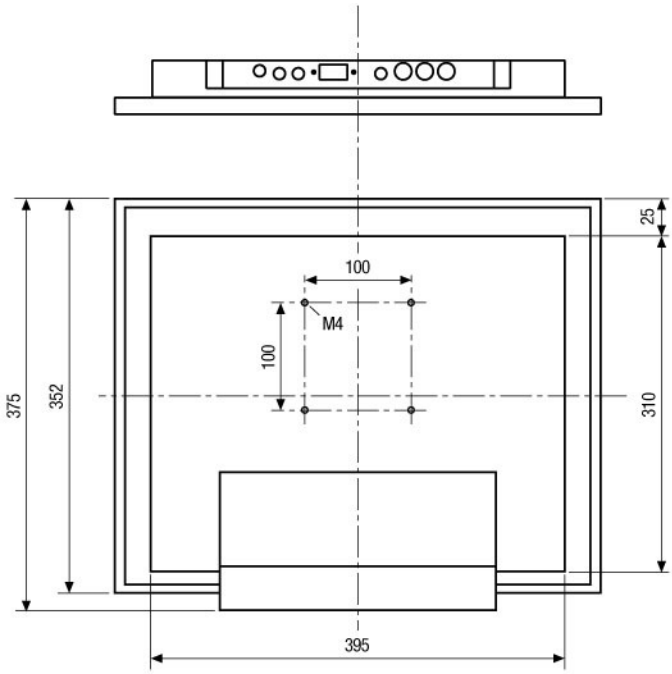

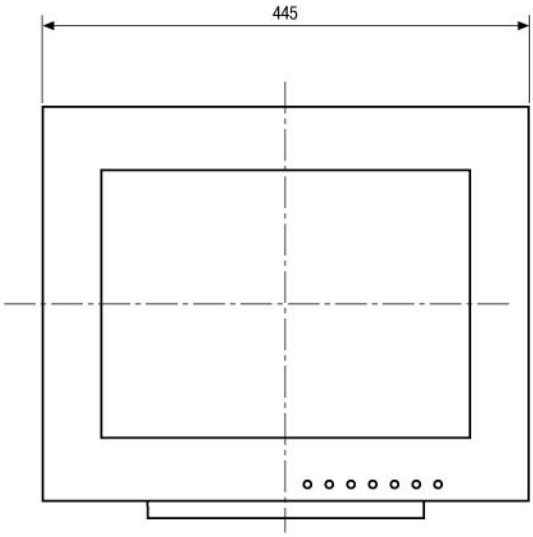

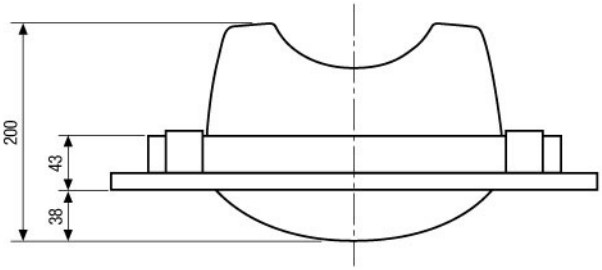

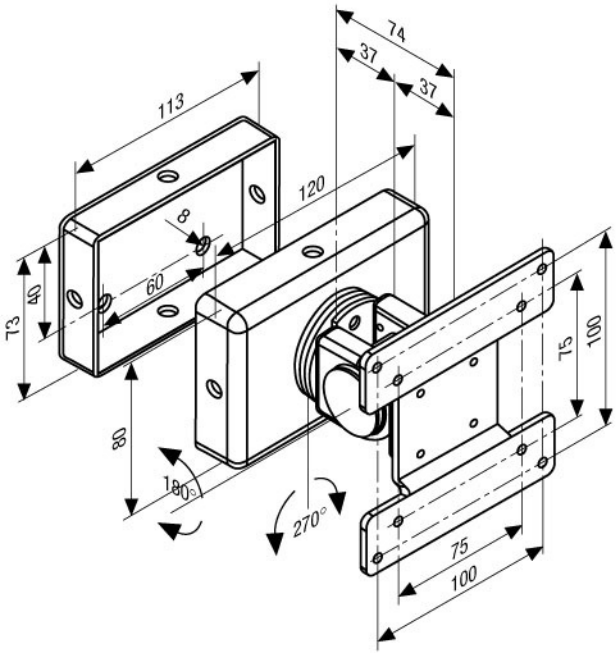

Wandhalterung für LCD-Monitore /
Wall bracket for LCD monitors

VMC-LCD/WMB-2

Maße/Dimensions: mm

© Copyright VIDEOR TECHNICAL E. Hartig GmbH, 06.11.2004 - Technische Änderungen vorbehalten